VOTRE ASCENSEUR PRIVATIF

YOUR HOMELIFT

Made in France
Premium Quality

Sweet LiFT

By SODIMAS®
ascenseurs

Sérénité
Serenity
MADE IN FRANCE

SODIMAS®
ascenseurs

Un savoir-faire éprouvé !

Fort de ses 40 ans d'expérience, Sodimas lance sa propre gamme d'ascenseurs privatifs, mettant ainsi toute son expérience au service de votre domicile.

A proven know-how !

With 40 years of experience, Sodimas launches its own Homelift product, and provides the best knowledge for your home

Sweet LiFT

3 ANS
GARANTIE

SODIMAS®
ascenseurs

Le confort ultime en toute sécurité !

Grâce à son moteur Gearless et à son entraînement par courroie, vous profiterez d'un trajet confortable et sécurisé.

Une armoire électronique dernière génération, une sécurité connectée renforcée grâce à notre SODIACOM, notre gamme **SweetLiFT** est la plus sûre du marché.

Ultimate comfort in complete safety !

Its belt driven Gearless motor allows you to enjoy a safe and comfortable journey.

With our latest generation controller and the online SODIACOM control system, *our* **SweetLiFT** *range is the most secured solution on the market.*

SODIMAS®
ascenseurs

Un design épuré,
des proportions équilibrées et des dimensions généreuses.
Dès le premier regard,une chose ne fait aucun doute,
il s'agit bien d'un ascenseur Sodimas.

SODIMAS®
ascenseurs

A sleek and elegant design,
balanced proportions and dimensions
to suit your comfort.
There is no doubt,
it is a Sodimas lift

Sweet LiFT

Sublimer votre intérieur !
Matches with your interior !

Sweet LiFT

SODIMAS®
ascenseurs

Ecran tactile dernière génération !

Conçu pour vous offrir une expérience à la fois visuelle et fonctionnelle, notre écran tactile vous permettra de choisir différents thèmes en fonction de vos envies.

Latest generation touch screen !

Designed to provide you with both a visual and pratical experience, our touchscreen will allow you to choose different themes according to your preferences

Sweet LiFT

Un grand choix de design disponible !
Many visuals available !

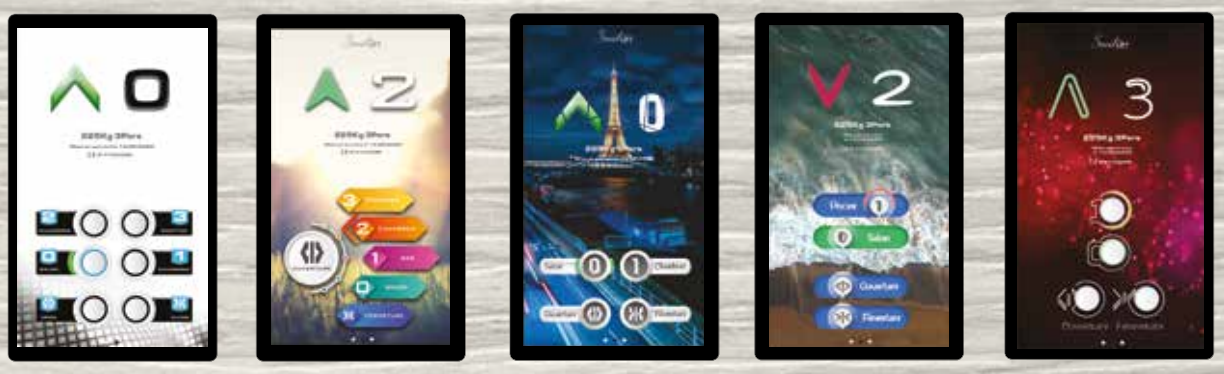

Paramétrer du bout des doigts vos moindres envies !

D'un simple geste sur l'écran tactile, vous avez la possibilité de créer votre univers et d'interagir ainsi sur l'ambiance musicale et lumineuse intérieure et extérieure de votre cabine.

Control the many available options !

With a simple swipe on the touchscreen, you have the possibility to setup the interior and exterior lighting and the musical theme in your car.

Une fois intégré à votre domicile, vous ne pourrez plus vous en passer !

Conçu pour s'adapter au mieux dans tout type d'habitation, notre design saura répondre à vos attentes architecturales et complètera votre design intérieur.

Un large choix de portes palières et cabines s'offre à vous, toutes disponibles en plusieurs finitions, afin de s'accorder à vos goûts.

Once fitted into your home, you will not want to live without it !

Designed to adapt to any home, our design will meet your architectural expectations and match your interior design.

A wide range of doors available with different finishes to suit you.

Sweet LiFT

Discrète, élégante, en somme la french touch !

Discreet, elegant, the French touch !

Porte palière
Landing door

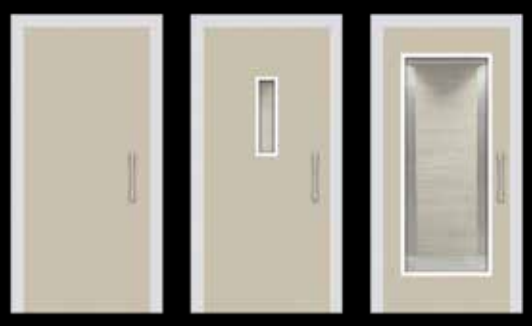

Porte cabine
Car door

Egalement disponible en porte à ouverture motorisée (en option)
Motorised swing door also available (on request)

Un pylône aluminium 100% Sodimas

A 100% Sodimas aluminum structure

Autant de choix, rien que pour vous !

Multiple choices, just for you !

Tous les RAL sont disponibles

Full RAL color range available

SODIMAS®
ascenseurs

Créez enfin la configuration en adéquation avec votre intérieur !

SweetLiFT vous offre la possibilité de personnaliser entièrement votre cabine avec des matériaux design, robustes, et de grande qualité.

Design your own configuration to suit to your interior !

SweetLiFT *offers you a fully customised car with high quality manufacturing materials with a modern design.*

SweetLiFT

Sweet LIFT

Design !

SODIMAS ascenseurs

Architectural !

Seule limite,
votre imagination !

You are just limited by your imagination !

Sweet LIFT

Innovation !

Sweet LiFT

Les détails ne sont pas que des détails,
ils font la conception d'un produit !

Every little details counts in the product design !

Elegant !

Sweet LiFT

SODIMAS
ascenseurs

Charismatic !

Un style sophistiqué !
Stylish and sophisticated !

SODIMAS® ascenseurs

Sweet LiFT

Sweet LiFT

La mode est architecture : c'est une question de proportions !
Fashion is architecture : it's a question of proportions!

SODI@COM

Un outil connecté de maintenance et de prévention

SweetLiFT vous offre la possibilité de renforcer encore davantage la sécurité en ajoutant en option le module SODIACOM.
Un outil de prévention et d'alerte pour la maintenance, la gestion et la visibilité d'informations à tout moment.

A connected maintenance and prevention tool

SweetLiFT *improves the safety with the SODIACOM optional device.*
Prevention and alert system for maintenance management, online at anytime

ECO Responsable

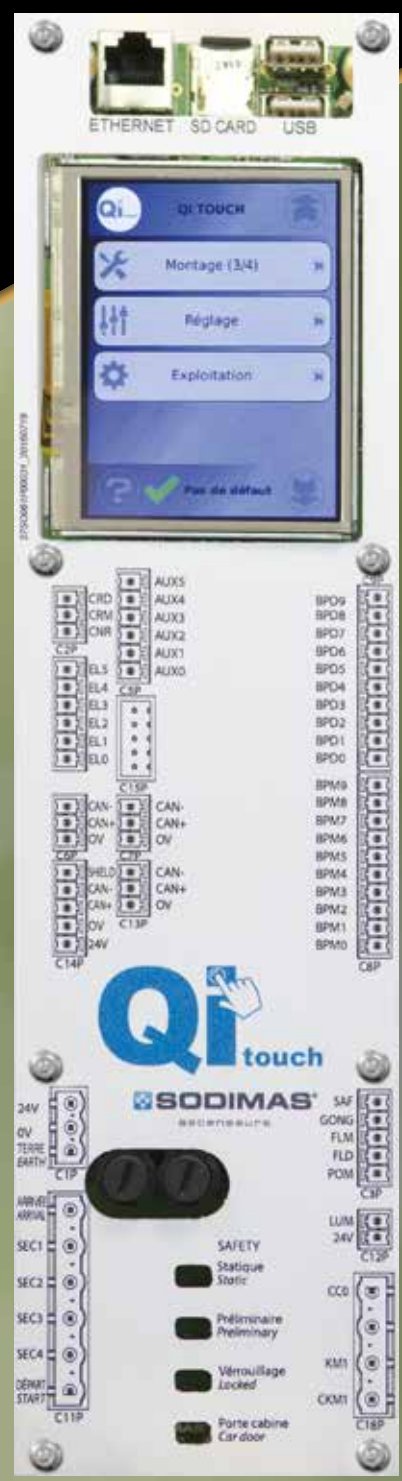

Un vrai sans local de machinerie, avec armoire électrique intégrée en gaine !

A real Machine Room Less lift with an integrated controller inside the shaft !

Conçue spécifiquement pour notre gamme **SweetLiFT**, notre machine Gearless vous amènera chaque jour dans un confort absolu. Grâce à sa technologie à aimant permanent, nous vous garantissons une précision d'arrêt optimale ainsi qu'un silence de cathédrale !

Designed specifically for our **SweetLiFT** *range, our Gearless machine will ensure every journey is comfortable. With its permanent magnets technology, we guarantee you an optimal levelling without any noise !*

SweetLiFT

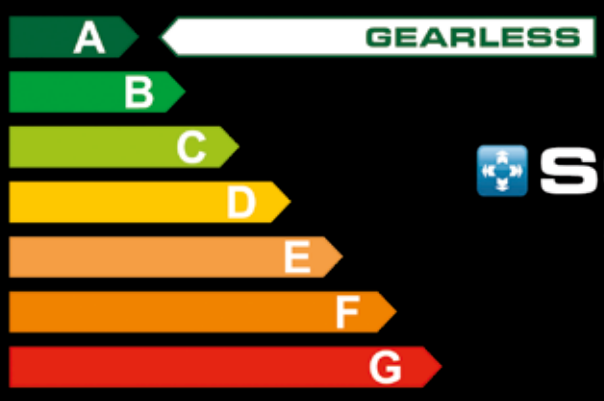

SODIMAS®
ascenseurs

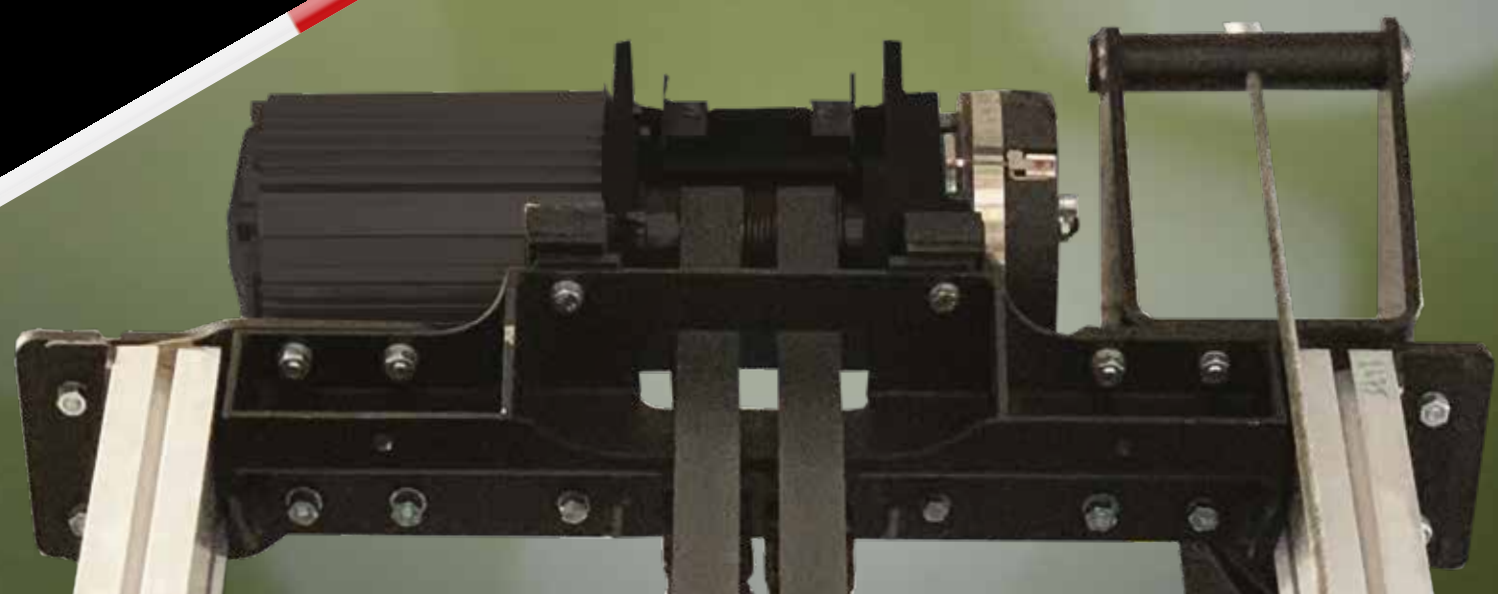

CE

3 ANS GARANTIE

0.40m/s

hors union européenne / *Except EU countries*

6 personnes maximum
6 passengers maximum

3 Brevets déposés
Registered patents

- Machine Gearless à courroie
- **Cuvette de 10cm**
- **Hauteur dernier niveau de 2,5m**
- **Vitesse de 0,15m/s (possibilité de 0,4m/s hors UE)**
- Ouverture simple ou double accès (90°/180°)
- **Course maximum de 15m**
- Passage libre de 600mm à 900mm
- **Raccordement en 230V 50Hz, 16A**
- Intégration dans pylône ou gaine
- Pilotage par variateur de fréquence
- Dépannage de secours automatique
- **Capacité maximum de 400Kg**
- **Directive machine 2006/42/CE**

- Belt driven Gearless Machine
- **Pit depth 10cm**
- **Overhead 2.5m**
- **Speed 0.15m/s (0.4m/s option outside the EU)**
- Single entry, through car/adjacent entry (180°/90°)
- **Maximum travel 15m**
- Clearance opening from 600mm to 900mm
- **Power supply 230V 50Hz, 16A**
- Installation inside a structure or inside a shaft
- Frequency Inverter Drive control Automatic
- Rescue Device
- **Maximum car load 400Kg**
- **Machine directive 2006/42/CE**

Sweet LIFT

Des caractéristiques issues du meilleur de notre expérience !

Characteristics from the best of our experience !

SODIMAS®
ascenseurs

Sweet LiFT

VOTRE ASCENSEUR PRIVATIF

YOUR HOMELIFT

www.SODIMAS®.com

ISO 9001
ISO 14001

11 rue Ampère
26600 Pont de l'Isère
FRANCE
+33(0)4 75 84 86 00
E-mail : accueil@sodimas.fr

SODIMAS®
ascenseurs

27SO053P00077FR-EN - Created by SODIMAS 01/2020 - Photographs and illustrations non-binding. Subject to modification.
Reproduction, even partial, is prohibited.